Ригель(h) 620 мм

сборная часть ригеля 400 мм

монолитная часть ригеля 220 мм

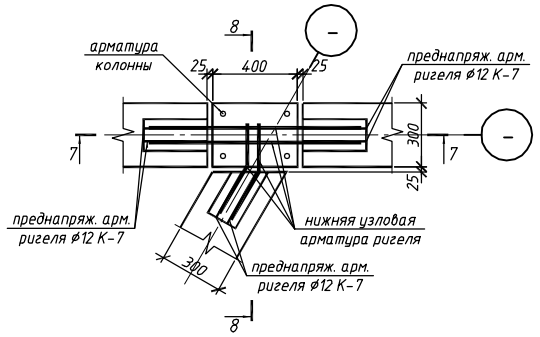

7-7

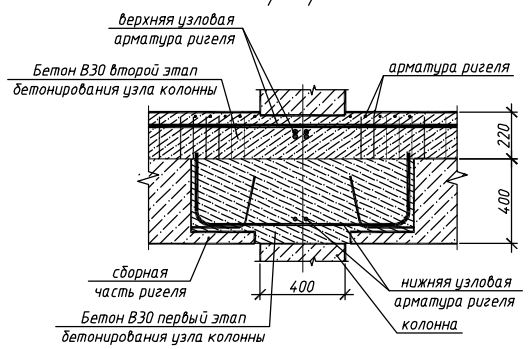

8-8

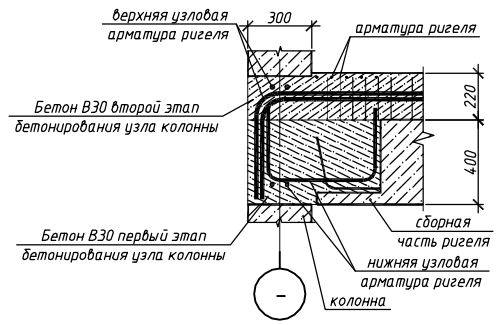

PDF created with pdfFactory Pro trial version www.pdffactory.com